其余：

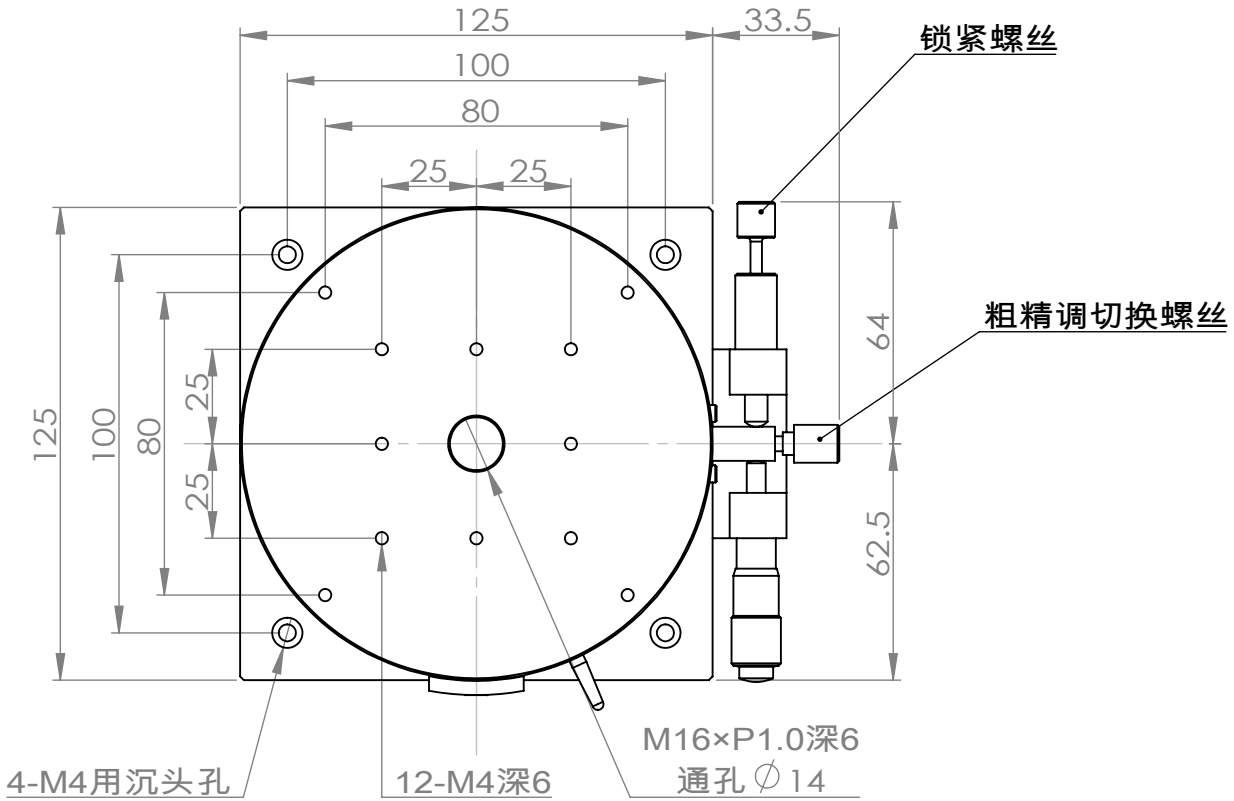

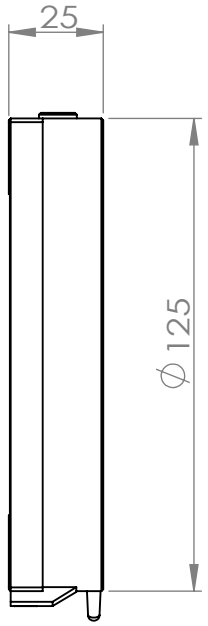

	名称	签名	日期		标题	
绘制			2022-09-04	菲克科技 Feinixs	RTS125-R	
检查						
批准						
制造						
验检				材料	工程图号	版本 A / 尺寸 A4
				质量（g）： 190.548	比例:	图纸 1 (共1)